SERIE EF · USO COMERCIAL E INDUSTRIAL

VENTILADORES INDUSTRIALES

Diseñados para lugares amplios que demandan gran caudal de ventilación.
Motor BLDC sin escobillas con 7 velocidades: potente, silencioso y eficiente.

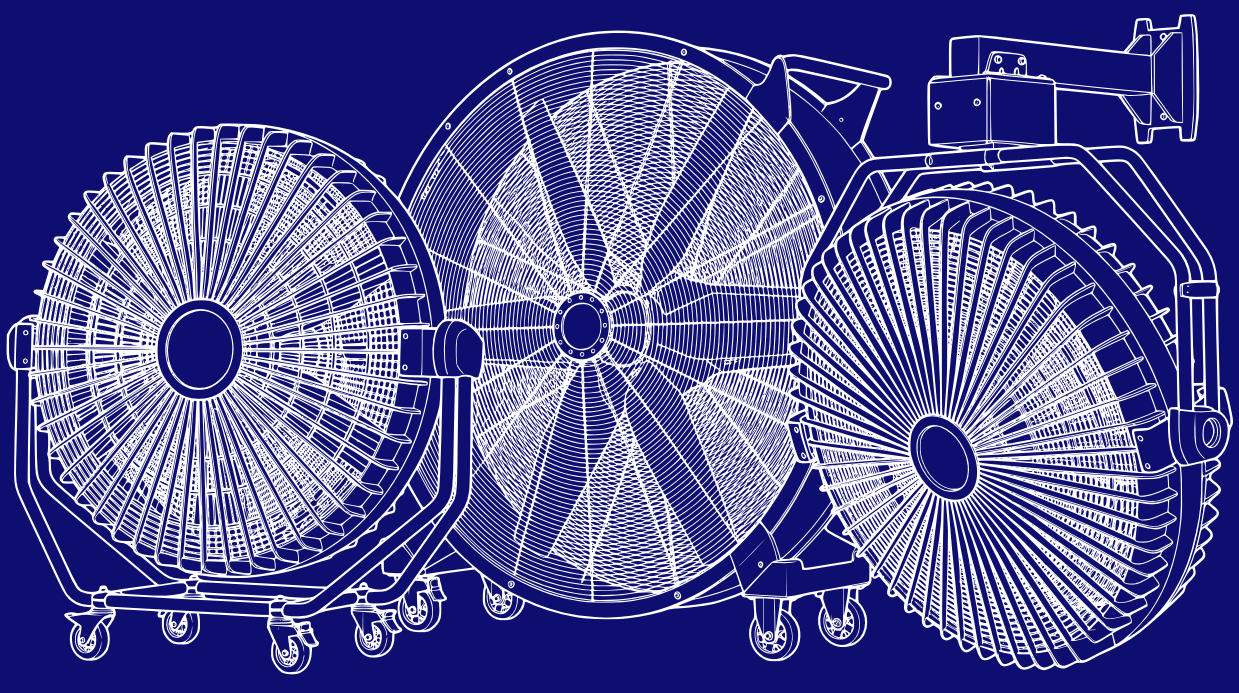

01 Diseño comercial e industrial

Motor BLDC con 7 velocidades y gran potencia para un caudal de aire adecuado. Silencioso y eficiente.

02 Durable

Rodamientos y motor de calidad superior para una larga vida útil.

03 Fácil de mover o instalar

Modelos de piso con ruedas giratorias y manija, o de pared con soporte y oscilación.

USOS

Restaurantes · Galpones · Gimnasios · Fábricas

01 · PÁG. 2
DE PISO
EF3622 · EF4222 · EF4822

02 · PÁG. 3
BARRIL MÓVIL
EF3025D/H · EF3625D/H

03 · PÁG. 4
BARRIL DE PARED
EF3025HK · EF3625HK

01 VENTILADOR DE PISO

GRAN FORMATO · 36" A 48"

EF3622 · EF4222 · EF4822

Ventilador de tambor para piso. Cuatro ruedas giratorias y una manija sólida para moverlo y orientarlo con facilidad.



MODELO	EF3622	EF4222	EF4822
Voltaje	120 V / 60 Hz	120 V / 60 Hz	120 V / 60 Hz
Potencia	500 W	550 W	600 W
Motor	BLDC sin escobillas	BLDC sin escobillas	BLDC sin escobillas
Control	7 velocidades	7 velocidades	7 velocidades
Aspas	36" · 6 aspas (90 cm)	42" · 6 aspas (105 cm)	48" · 6 aspas (120 cm)
Ruedas	Giratorias de 4"	Giratorias de 4"	Giratorias de 5"
Dimensiones	102 × 45 × 108 cm	117 × 50 × 123 cm	132 × 50 × 138 cm
Peso neto	40 kg	45 kg	50 kg

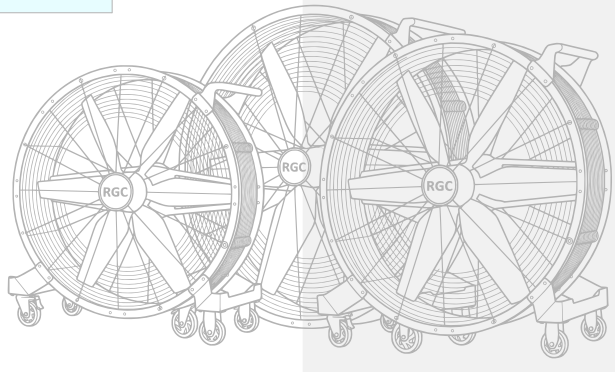

02 BARRIL MÓVIL

NUEVO · CONTROL MANUAL

EF3025D · EF3625D

Ventilador de barril sobre base con ruedas giratorias de 3".Motor BLDCsin escobillas con 7 velocidades de control manual y alcance de aire de hasta 25 m.

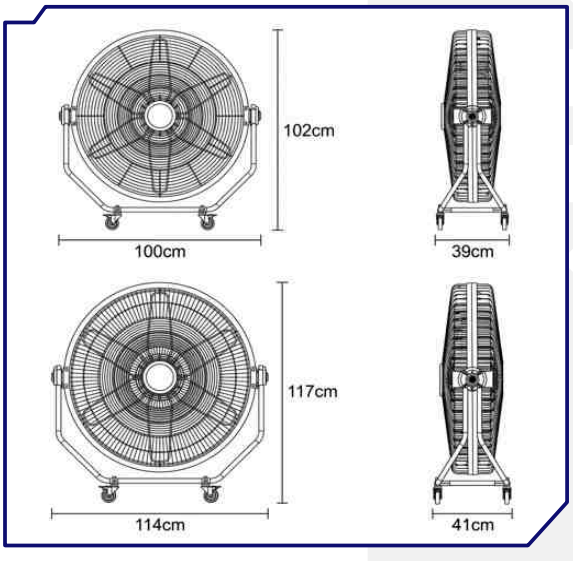



MODELO	EF3025D	EF3625D
Voltaje	120V / 60 Hz	120V / 60 Hz
Alcance de aire	20 m	25 m
Potencia	520 W	530 W
Motor	BLDCsin escobillas	BLDCsin escobillas
Control	Manual - 7 velocidades	Manual - 7 velocidades
Aspas	30" ·6 aspas	36" ·6 aspas
Ruedas	Giratorias de 3"	Giratorias de 3"
Dimensiones	100 x 39 x 102 cm	114 x 41 x 117 cm
Empaque	95,5 x 88,5 x 34,5 cm	103,5 x 110,5 x 36,5 cm
Peso neto	25 kg	30 kg

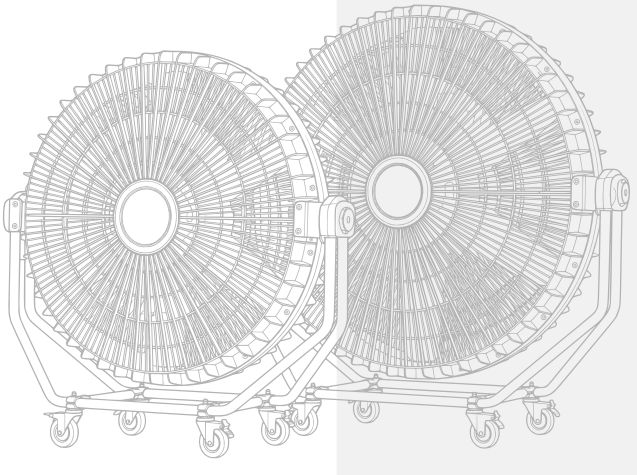

03 · BARRIL DE PARED

NUEVO · CONTROL REMOTO · OSCILACIÓN

EF3025HK · EF3625HK

Ventilador de barril con soporte de montaje en pared. Libera el piso, oscila para repartir el aire y se maneja con control remoto inalámbrico de 7 velocidades.

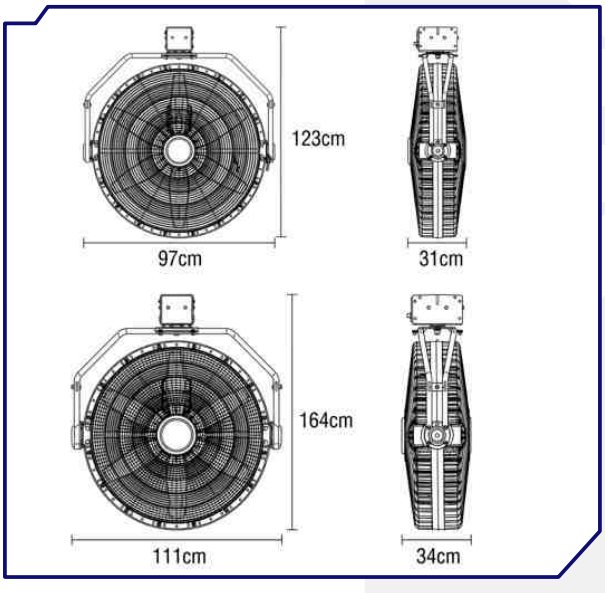



MODELO	EF3025D	EF3625D
Voltaje	120V / 60 Hz	120V / 60 Hz
Alcance de aire	20 m	25 m
Potencia	520 W	530 W
Motor	BLDC sin escobillas	BLDC sin escobillas
Control	Remoto inalámbrico 7 velocidades	Remoto inalambrico 7 velocidades
Aspas	30" ·6 aspas	36" ·6 aspas
Oscilación	Sí	Sí
Dimensiones	97 x 31 x 123 cm	111 x 34 x 164 cm
Empaque	95,5 x 88,5 x 34,5 cm	103,5 x 110,5 x 36,5 cm
Peso neto	36,7 kg	41,7 kg

